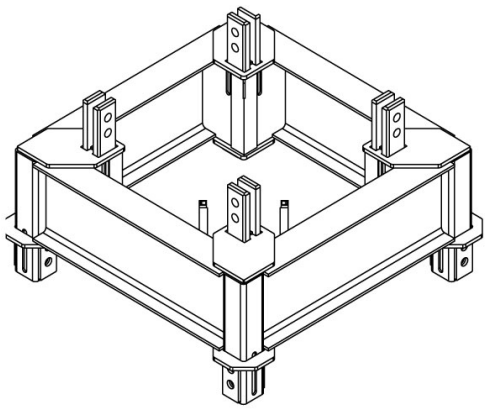

TRAMO REDUCCIÓN A1/A2 -1,16 X 1,16 M (1M)

ALQUILAR

1 día	**No disponible**
7 días	**No disponible**
14 días	**No disponible**
28 días	**USD 228,90 (+ iva)**

COMPRAR

USD 4.738,91 (+ iva)

PRODUCTO	CÓDIGO	REDUCCIÓN DE	PESO (KG)	VENTA (+ IVA)	ALQUILER 28 DÍAS (+ IVA)
Tramo Reducción A1/A2 -1,16 X 1,16 m (1m)	**099838**	**A1 a A2**	**200**	**USD 4.738,91**	**USD 228,90**
Tramo Reducción B1/A5 -1,6 m x 1,16 (12m)	099835	**B1 a A5**	**3265**	USD 24.605,89	USD 1.219,10
Tramo Reducción C1/B15 -2,18 m x 1,6 (12m)	099836	**C1 a B1**	**3825**	USD 36.453,18	USD 1.802,90
Tramo Reducción D1/C1 -2,32 m x 2,18 (6m)	099837	**D1 a C1**	**4200**	USD 36.453,18	USD 1.802,90
Tramo Reducción A2/A3 -1,16 X 1,16 m (1m)	099839	**A2 a A3**	**270**	USD 5.467,98	USD 239,40
Tramo Reducción A3/A5 -1,16 X 1,16 m (1m)	099840	**A3 a A5**	**440**	USD 5.467,98	USD 260,40
Tramo Reducción A4/A5 -1,16 X 1,16 m (1m)	099841	**A4 a A5**	**480**	USD 6.014,77	USD 302,40
Tramo Reducción B1/A5 o B1/A4 -1,6 X 1,16 m (1m)	099842	**B1 a A4 o A5**	**970**	USD 7.837,43	USD 385,40

Las facturas serán emitidas en moneda extranjera. La cancelación de las mismas en una moneda distinta a la consignada deberá efectuarse considerando la paridad vigente, tipo vendedor billete del Banco de la Nación Argentina, al día de la efectiva disponibilidad del pago. Leiten SRL se reserva el derecho a modificar los precios publicados sin previo aviso.